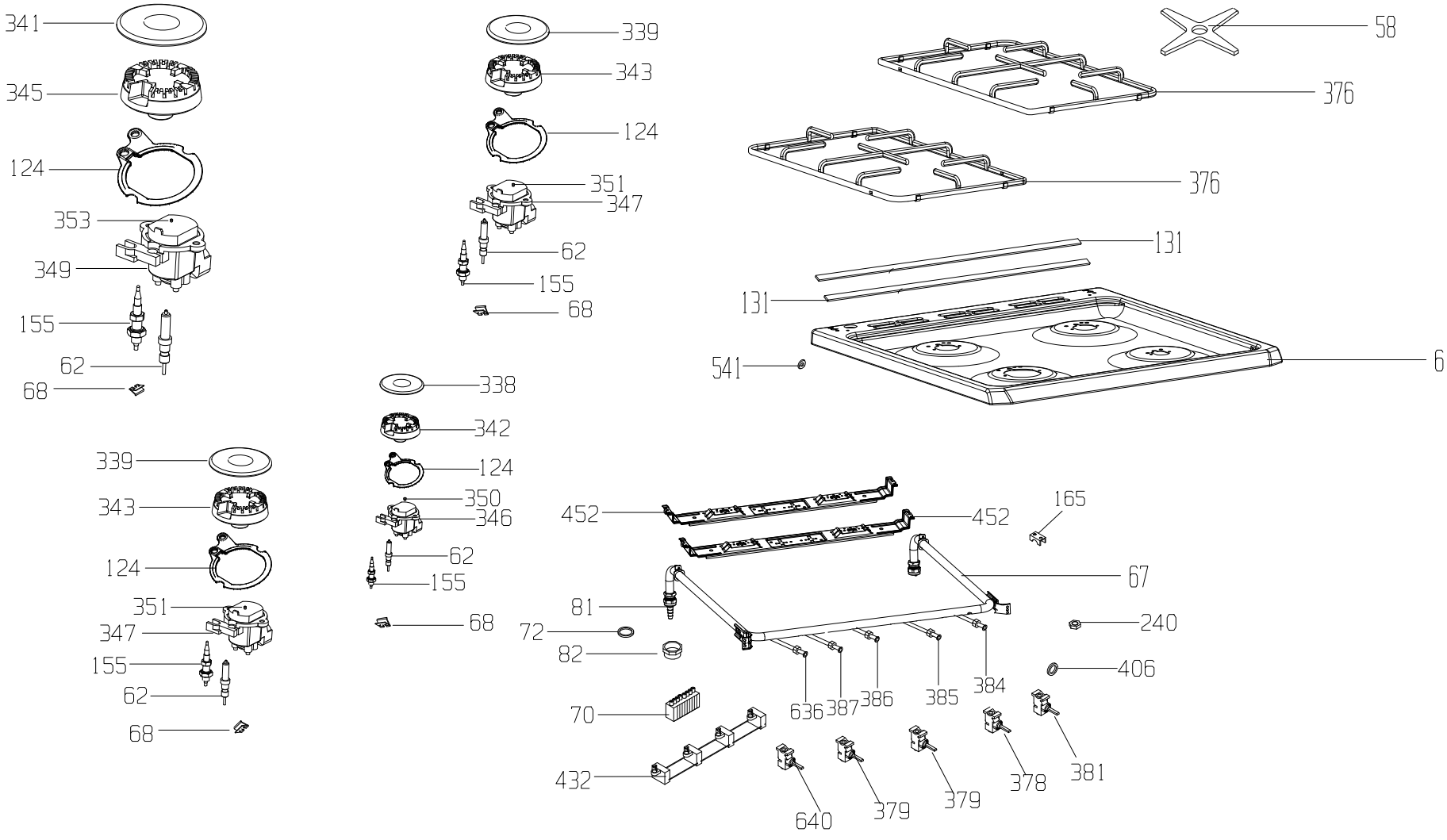
341
345
124
353
349
155
62
68
339
343
124
351
347
62
155
68
58
376
376
131
131
541
6
338
342
124
350
346
62
155
68
339
343
124
351
347
155
62
68
452
452
165
67
81
72
82
240
406
70
636
387
386
385
384
432
640
379
379
378
381

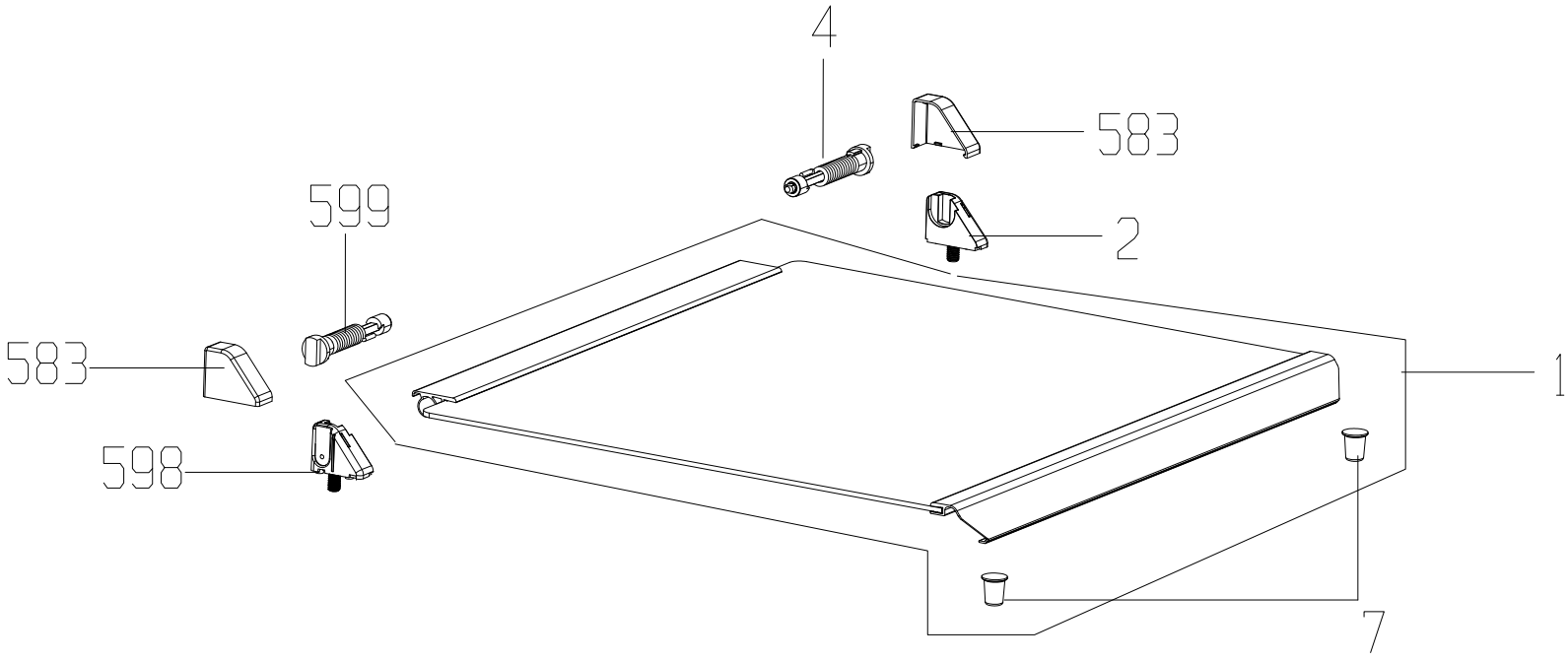
4
583
599
2
583
1
598
7

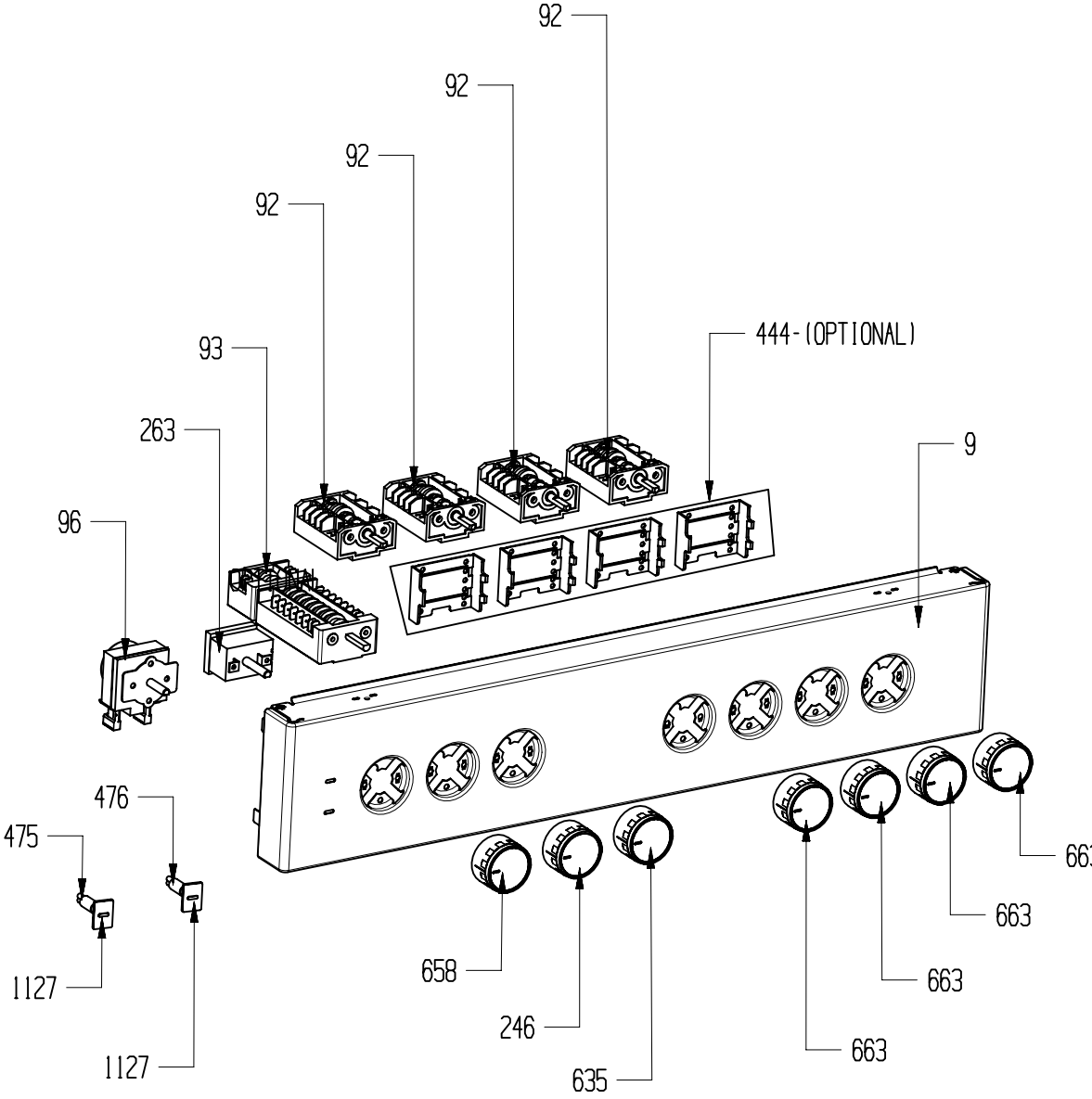
92
92
92
92
93
263
96
444-(OPTIONAL)
9
476
475
1127
1127
658
246
635
663
663
663
663

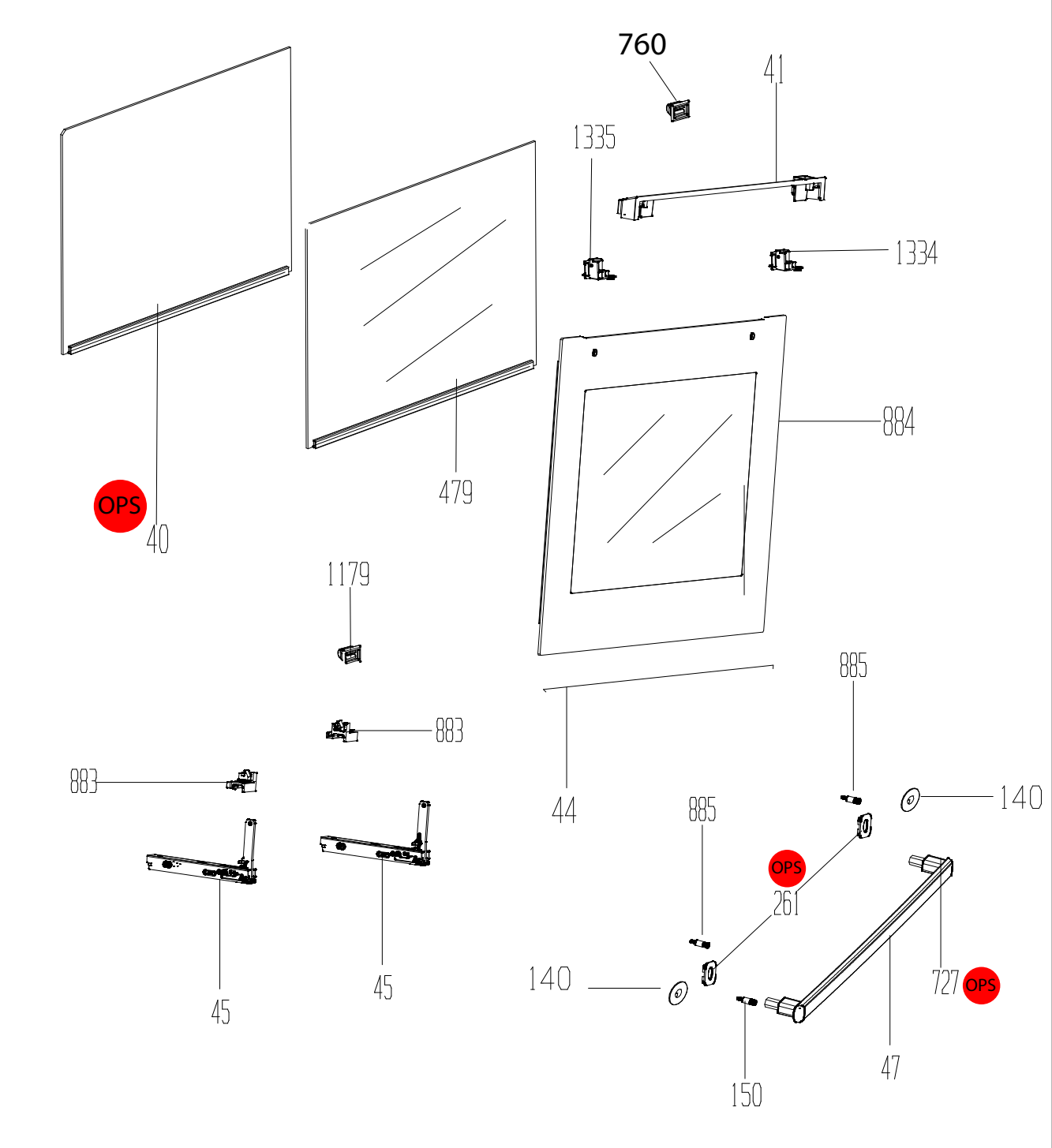
760
41
1335
1334
884
479
OPS
40
1179
885
883
883
44
885
140
OPS
261
45
45
140
727
OPS
47
150

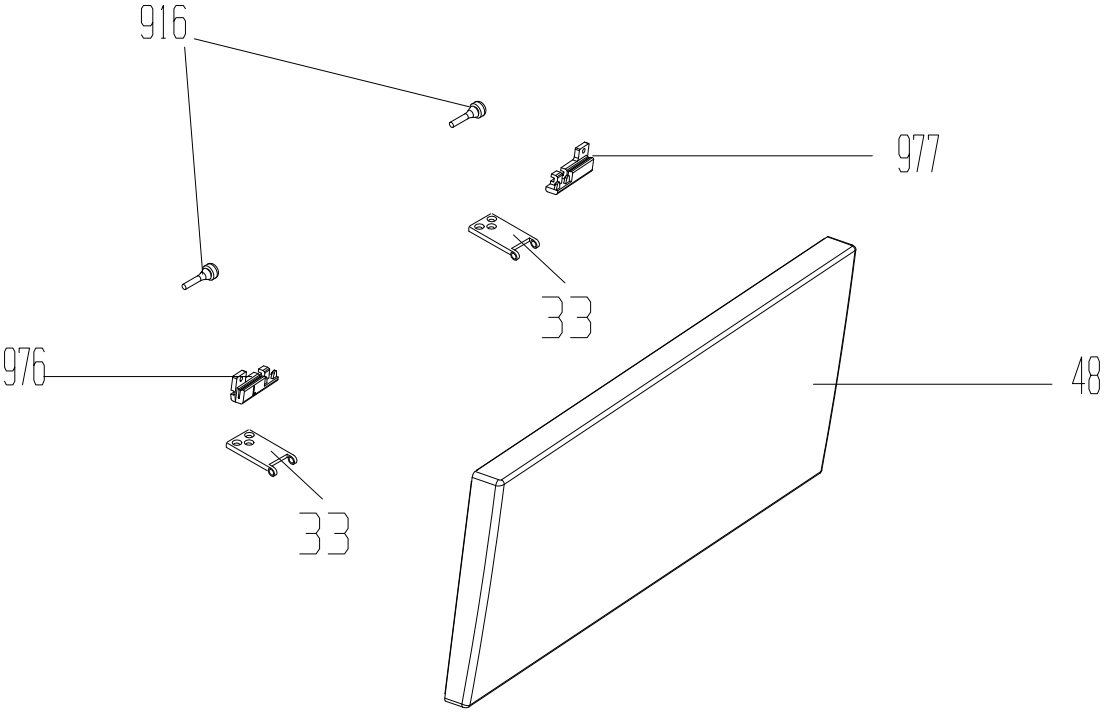
916
977
33
976
48
33

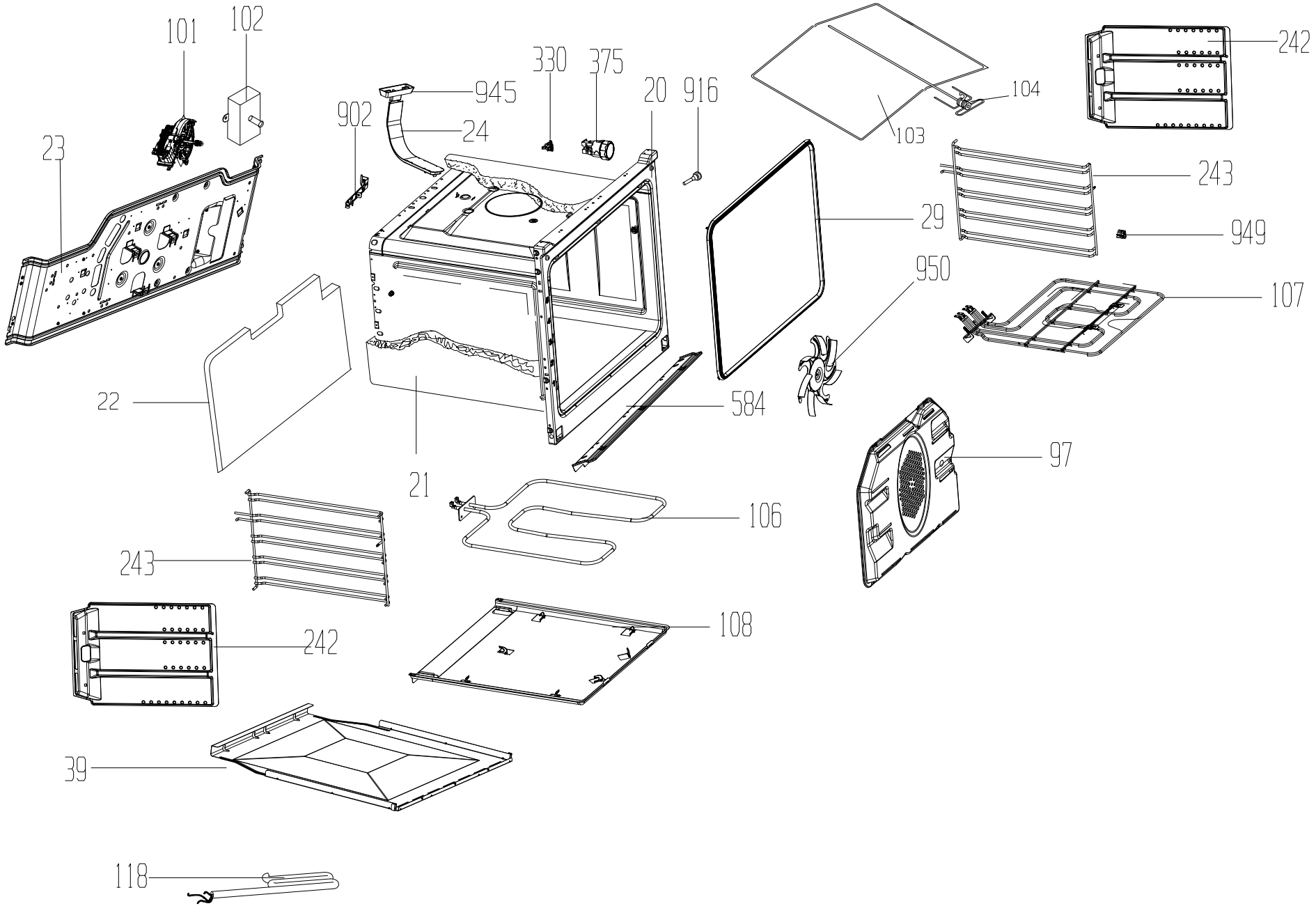
101
102
23
945
902
24
330
375
20
916
104
103
242
243
949
29
950
107
22
584
21
97
106
243
242
108
39
118

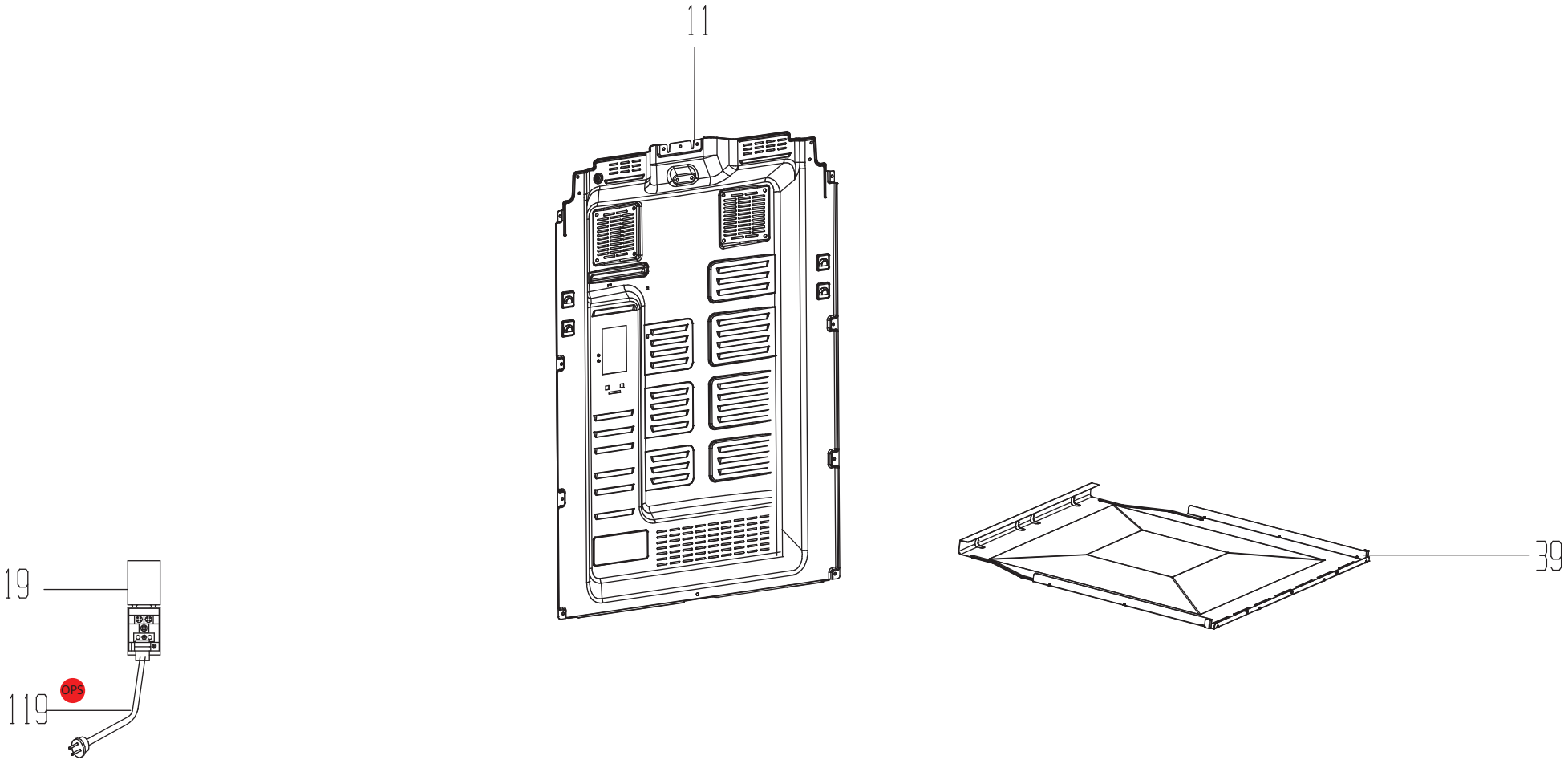
11
39
19
119
OPS

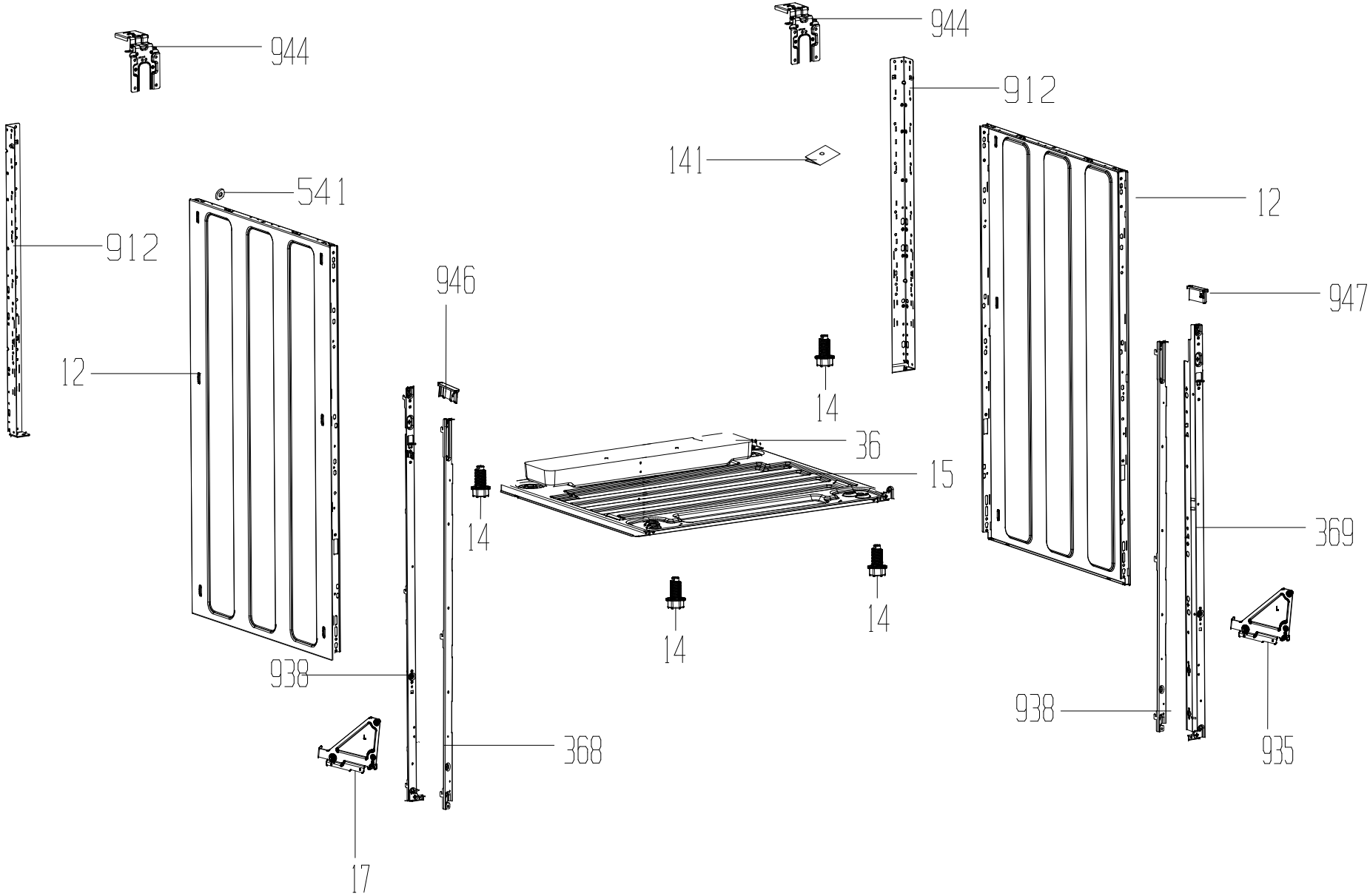
944
944
912
141
541
12
912
946
947
12
14
36
15
14
369
14
14
938
938
935
368
17

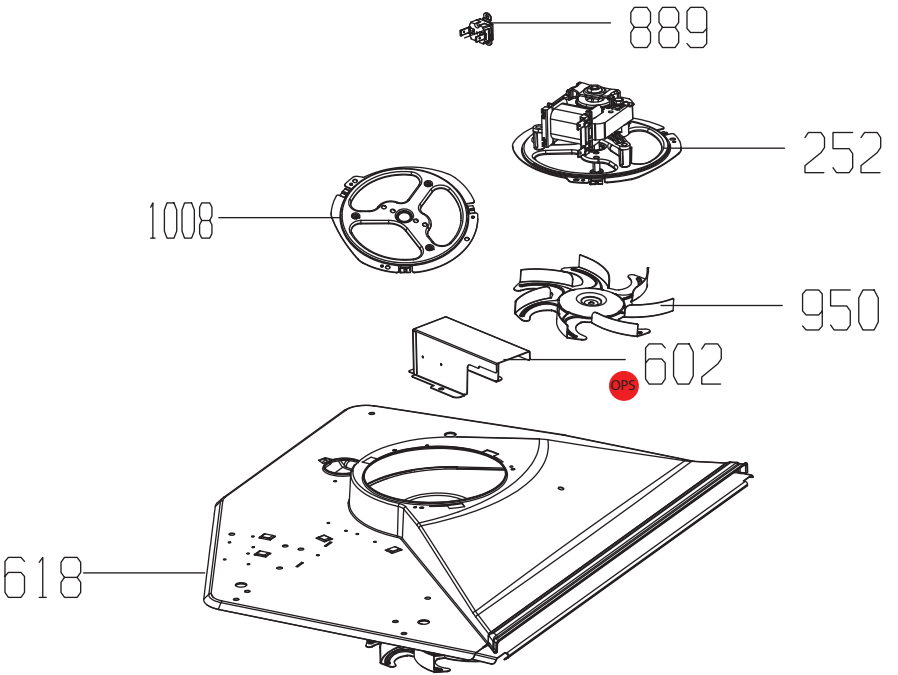
889
252
1008
950
602
OPS
618

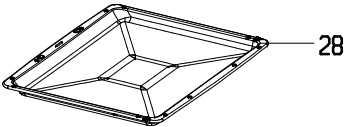
28

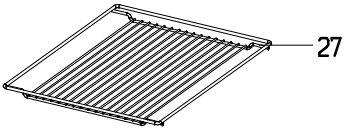
27